行車記錄器

使用說明書

行車記錄器按鍵功能介紹

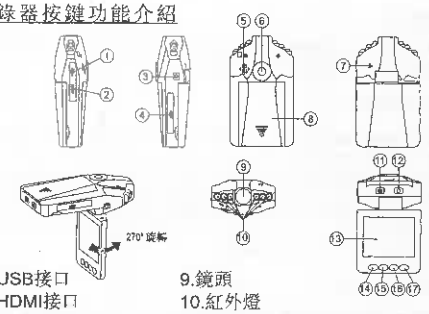

1.USB接口
2.HDMI接口
3.5V電源輸入孔
4.SD/MMC插卡槽
5.喇叭
6.支架孔
7.麥克風
8.電池蓋
9.鏡頭
10.紅外燈
11.開關鍵 充電（紅色）指示燈
12.錄像/拍照鍵 工作（藍色）指示燈
13.2.5寸彩色顯示屏
14.選單鍵
15.16.下翻/上翻鍵
17.模式轉換鍵（錄像/拍攝/預覽）

配件

- 說明書
- 支架
- USB 線
- 車充 (內置24V/12V轉5V輸出電壓轉換器

行車記錄器使用說明

供電(兩種方式):

A) 使用內建可充電鋰電池
充電方式: 1) 連接車充. 2) 用USB連接電腦.
充電過程中,紅色指示燈亮。當DVR充滿以後,紅色指示燈熄滅。
注: 在使用裡電池供電時,需要按開關鍵 ⑪ 啟動或關閉DVR錄影。

B) 連接12V/24V車充
汽車啟動以後,DVR自動開始錄影。斷電後停止工作,並自動保存其前面的檔案。註: 只能使用輸出為5V的車充電源。

功能介紹

DVR帶有錄影/拍照/播放功能。可以自行調整您所要的模式。

A) 錄影模式
按下電源開關鍵 ⑪ 或鍵接車充後,DVR自動進入錄影模式並開始錄影。(註:使用前請先插入SD/MMC卡) 此時綠色指示燈會閃爍。錄影檔案存儲於SD/MMC卡內。按下錄影鍵 ⑫ 停止錄影，此時綠色指示燈將不再閃爍。

B) 拍照模式

開機並按模式鍵 ⑰進入拍照模式。按拍照鍵 ⑫ 進行拍照。

C) 播放模式
開機並按模式鍵⑰兩次進入播放模式。
按上下鍵選擇要瀏覽的文件，按錄影鍵 ⑫進入目錄，然後再按錄影鍵 ⑫“播放/暫停”。

D) 刪除功能
在播放模式下, 按選單鍵⑭ 進入刪除介面，再按錄影鍵⑫進入選擇刪除“單張/全部/選定”介面，用上翻/下翻鍵選擇所列設置，按REC鍵刪除，也可以選擇“縮圖顯示”和“預覽播放音量大小”功能
最後按REC錄影鍵確認

選單功能設定

開機按選單鍵⑭進入設定介面。用上翻/下翻鍵選擇所列設置,按REC鍵進入設定其功能參數介面，然後按上翻/下翻鍵選擇其具體參數，最後按REC確認退出。

1) 解析度大小: 1280X960 / 720X480 / 640X480像素。
DVR預設設置為: 640*480像素。
2) 時間設定: 關閉/日期/日期和時間。
當選擇“關”時，錄影將不再顯示時間
3) 移動偵測: 開 / 關
當選擇“開”時，如果DVR前方有畫面變化，此機會自動啟動錄影。錄影時間根據你設定的時間來定。例如：如設定為2分鐘時，當偵測畫面有變化時，錄影為2分鐘。當2分鐘後畫面沒變化即停止錄影,當畫面還在變化會繼續錄影。
4) 錄音: 開/關:（當選擇“關”時，DVR將不再錄音）
5) 錄影保存時間: 2分鐘 / 5分鐘 / 15分鐘

在設定界面下，再次按MENU鍵，DVR將進入以下設定，按下翻/上翻鍵選擇具體設定參數，最後按REC鍵確定退出

1) 格式化: 執行/取消
2) 語言: 英文 / 簡體中文 / 繁體中文 / 俄語 /日語。
3) 重置系統: 執行/取消（選擇“執行”機器將恢復到出廠設置）
4) 日光燈頻率: 50HZ/60HZ
5) 時間和日期設定:
按REC 鍵進入，按UP/DOWN鍵設定日期，按REC鍵進入下一個設定，當全部設定好後，按REC鍵退出
註: 在設定時間前，可以按DOWN鍵選擇（年/月/日）（日/月/年）或者是（日月年）
6) 紅外燈: 自動/關閉

下載檔案

1) 將USB線連接電腦及DVR。
2) 電腦“我的電腦”中將出現“抽取式磁碟”。
3) 在DCIM/100DSCIM文件夾中下載檔案。

注意

1) 在錄影之前請先插入SD/MMC卡.

2) 此攝影機錄影模式可選擇循環錄影. 當記憶卡已滿時, 攝影機會自動從最初的記憶卡重新開始錄製內容, 並覆蓋舊的檔案.
(註: 爲了避免將所有的舊檔案全部刪除, 在錄影的時候; 保存的檔案約2分鐘/5分鐘/15分鐘為一小節. 當SD/MMC記憶卡已滿 而重新錄製時舊檔案將逐個被覆蓋)

3)當鋰電電量不足時，DVR螢幕上會顯示“電量不足”，20秒後自動關機

4) 當按“重置”鍵時，請按住RESET鍵3秒後鬆開

技術參數

1) 錄影解析度:1280X960 / 720X480 / 640X480像素
2) 循環錄影
3) 保存格式: AVI
4) 供電: 內建鋰電池 / 車充
5) 支持SD/MMC卡: 最大支援32GB
6) 帶錄音功能
7) 輸出: USB
8) 帶內建重置功能
9) 2.5寸彩色顯示屏：270°旋轉

操作小提示

DVR與電腦相同，如果發生不動作的情況，請按以下步驟操作：
找小於1MM的圓柱物，輕按REST孔，DVR即關機。待重新啟動DVR後，恢復正常操作。